일본 오카야마

구라시키

일본문화가 짙게 남아 있는
구라시키 여행을 즐겨 보자

한국어

JAPAN HERITAGE
日本遺産

일본유산의 도시

KURASHIKI CITY

구라시키시는 세토내해에 면해 있는 인구 약 48만 명의 도시이다. 에도 시대에는 상인의 도시, 메이지 시대에는 방적산업의 도시, 최근에는 공업도시와 문화관광도시로서 발전해 왔다. 세토내해의 기후가 온화하고 다카하시강이 흘러 대지가 비옥하기 때문에 농업과 어업도 활발하다.

또한 지역의 역사적 매력과 특색을 '스토리'로서 국가가 인정하는 "일본유산"이 세 개 있어 일본에서 가장 많다. 이러한 구라시키의 매력을 마음껏 즐겨 보자.

【구라시키시의 세 가지 일본유산 스토리】

목화 한 송이에서 시작된 구라시키 이야기

~일본식과 서양식이 빚어내는 섬유의 도시~

간척에 의해 만들어진 육지에서 구라시키의 섬유산업이 발전했다. '일본 제일의 섬유 도시'로 성장하면서 전통적인 상가군과 메이지 이후의 서양식 건축이 조화를 이룬 거리가 형성됐다.

거친 파도를 건넌 남자들의 꿈이 자아낸 이공간

~기타마에부네 기항지, 선주취락~

기타마에부네의 기항지였던 구라시키에는 목화의 비료로 쓰던 청어지게미가 홋카이도에서 운반돼 항구도시가 번성했다. 지난날의 번영은 현재도 남아 있는 거리나 신사의 봉납물 등에서 엿볼 수 있다.

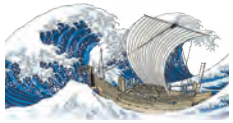

'모모타로 전설'의 탄생지 오카야마

~고대 기비의 유산이 유혹하는 귀신 퇴치 이야기~

구라시키시 북부는 기비국의 일각으로서 야마토나 이즈모에 필적하는 강대한 세력을 자랑했다. 귀신 퇴치 전설에도 등장하는 다테쓰키 유적과 야타오쓰카 고분 등 많은 유적이 남아 있다.

일본유산이란

지역의 역사적 매력과 특색을 통해 일본의 문화와 전통을 이야기하는 스토리를 '일본유산'으로 국가가 인정한 것이다. 매력적인 유형·무형의 다양한 문화재군을 종합적으로 활용하고 어필한다.

구라시키시의 일본유산에 관한 정보 보기

일본유산의 도시 구라시키 | 검색

https://www.city.kurashiki.okayama.jp/kura-story/

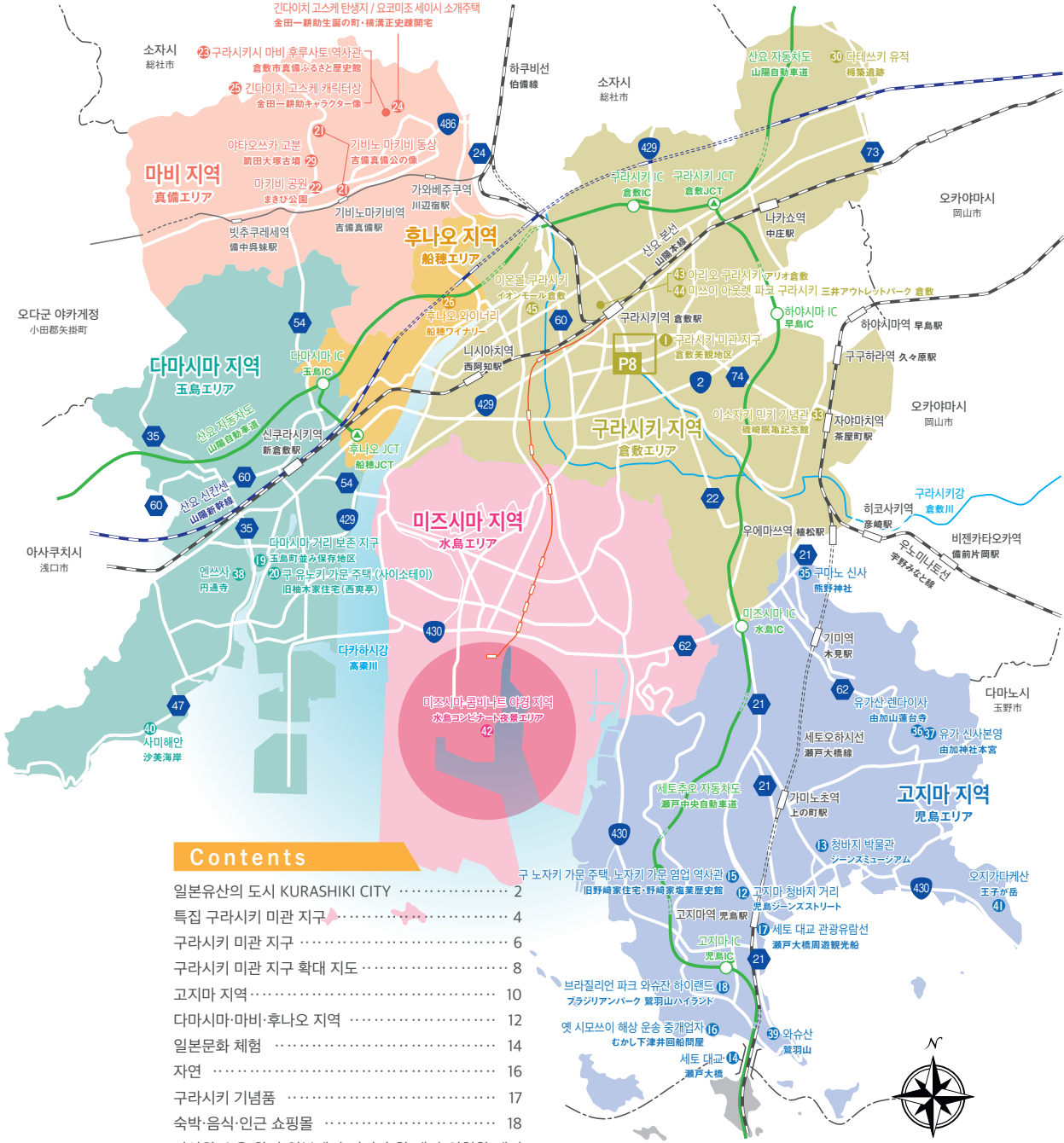

Contents

일본유산의 도시 KURASHIKI CITY ····· 2
특집 구라시키 미관 지구 ····· 4
구라시키 미관 지구 ····· 6
구라시키 미관 지구 확대 지도 ····· 8
고지마 지역 ····· 10
다마시마·마비·후나오 지역 ····· 12
일본문화 체험 ····· 14
자연 ····· 16
구라시키 기념품 ····· 17
숙박·음식·인근 쇼핑몰 ····· 18
다양한 수용 환경·일본에서 지켜야 할 매너·위험할 때의 대응·구라시키시 SNS·프로모션 동영상 정보 ····· 19

특집

구라시키 미관 지구

흰 벽 창고, 나마코카베(기와의 이음새에 회반죽을 발라 만든 벽), 버드나무 가로수 등 일본의 정취가 가득한 경관을 느껴 보자.

구라시키 미관 지구

일본문화를 느긋하게 만끽

구라시키 미관 지구에서는 흰 벽 창고, 나마코카베, 버드나무 가로수 등 정취가 가득한 경관을 즐길 수 있다. 400년에 가까운 역사를 지닌 전통적인 건물들이 만들어 내는 거리 풍경과 구라시키강 강변의 레트로 모던한 풍경이 전 세계 사람들을 끊임없이 매료한다.

❶구라시키 미관 지구
倉敷美観地区

범포, 청바지, 청주 등의 특산품 매장과 상가를 리모델링한 카페 등이 즐비한 오카야마현 대표의 관광지이다. 강배 투어, 미술관 등도 있어 하루 종일 산책해도 질리지 않는 지역이다.

❷구라시키 강배 투어
くらしき川舟流し

예전에 구라시키강은 물자를 실은 강배가 왕래해 활기가 넘쳤다. 천천히 떠가는 배 위에서 그 운치를 맛볼 수 있다.
티켓은 구라시키칸 관광안내소에서 판매한다.

시간 9 : 30 ~ 17 : 00 ※30분 간격으로 출발
휴일 3월~12월: 둘째 주 월요일 / 1월~2월: 주말·공휴일만 운항(연말연시는 휴무)
요금 일반 700엔 / 어린이 350엔(5세~초등학생 이하)

❸구라시키칸 (관광안내소)
倉敷館【観光案内所】

1917년에 구라시키정 정사무소로 세워진 서양식 목조건물이다. 관광안내소로서뿐 아니라 다목적화장실, 코인로커, 자동판매기 등이 정비된 무료 휴게소로도 이용할 수 있다. SDGs 실천을 위한 무료 급수대가 있다.

시간 9 : 00 ~ 18 : 00 (※연말연시에는 변경될 수 있음)
휴일 12/31~1/1 요금 무료

구라시키 하루요이 아카리
倉敷春宵あかり
구라시키에 봄이 찾아왔음을 알리는 이벤트이다. 구라시키 미관 지구 일대가 부드럽고 따스한 '빛'으로 물든다.

❹신케이엔 新渓園

구라시키 방적의 초대 사장인 오하라 고시로 씨의 별장으로 1893년에 세워졌다. 현재는 널찍한 다다미방 휴게소, 본격적인 다실을 갖추고 널리 시민에게 개방돼 있다.

시간 9 : 00 ~ 17 : 00 휴일 12/29 ~ 1/3 요금 무료 (대관은 유료)

❺구라시키 고고관 倉敷考古館

에도 시대의 쌀창고를 리모델링해서 개관했다. 오카야마현 남부에서 발견된 수천 년 이상 전의 석기와 토기 등을 전시하는 외에 조사 연구도 상시 진행되고 있다.

시간 10:00~15:00 (입장 마감 14:45) 휴일 월~목요일(공휴일, 대체휴일은 개관), 연말연시
요금 일반 500엔 / 학생(고등학생~대학생) 400엔 / (초등학생~중학생) 300엔 ※특별전 등에 따라 요금이 변동됨.

❻구라시키 아이비 스퀘어
倉敷アイビースクエア

구라시키 방적소의 공장을 수리한 복합시설이다. 붉은 벽돌이 눈길을 끄는 부지 내에는 도예 공방, 호텔 등이 있다. 기념관에서는 당시 산업의 발자취를 현대에 전하고 있다.

【구라보 기념관】
시간 10 : 00 ~ 16 : 00 (입장 마감 15:45) 휴일 연중무휴
요금 일반 300엔 / 학생(초등학생~대학생) 250엔

위아래 이미지 : 오하라 미술관 소장

❼오하라 미술관 大原美術館

1930년에 설립된 일본 최초의 서양미술 중심 사립 미술관이다. 엘 그레코, 클로드 모네를 비롯한 서양 명화, 일본의 근·현대미술, 오리엔트나 동양의 고미술 등을 전시 및 보관하고 있다.

시간 (12월~2월) 9:00 ~ 15:00
(3월~11월) 9:00 ~ 17:00 (※입장 마감은 폐관 30분 전)
휴일 월요일(공휴일, 여름방학 기간은 개관), 겨울철 휴관 있음
요금 ※ 본관, 공예·동양관: 일반 2,000엔 / 학생 (초등학생~고등학생) 500엔 ※분관은 휴관 중

구라시키 미관 지구

확대 지도

구라시키역에서 도보 15분

⑧오하시 가문 주택
大橋家住宅

에도 시대에 신답 개발 등으로 큰 재산을 모은 오하시 가문이 1796년에 세운 상가이다. 옛 상가의 모습이 현재도 남아 있는 중후한 구조가 인상적이다.

시간 9：00～17：00
휴일 12월~2월의 금요일(공휴일 개관), 12/28~1/3
요금 일반 550엔 / 학생(초등학생, 중학생) 및 65세 이상 350엔

KURASHIKI COLUMN
아치테라스 구라시키
あちてらす倉敷

호텔, 아파트, 여러 상업시설이 입주한 복합시설이다. 시설 내에는 관광객도 부담 없이 이용할 수 있는 시민 교류 공간 '아치테라스 폿토(수유실, 배리어프리 화장실, 구라시키 무료 Wi-Fi 등이 있음)'가 완비돼 있다.

【시민 교류 공간 '아치테라스 폿토'】
시간 9：00～17：00
휴일 12/29～1/3
요금 무료

Wi-Fi를 무료로 사용 가능!

구라시키시에는 누구나 무료로 이용할 수 있는 무료 Wi-Fi가 설치돼 있다. 무선 LAN에 연결 가능한 통신단말기가 있으면 역, 상점가 등 어느 곳에서나 연결할 수 있다.

사용자 가이드

- 관광안내소 観光案内所
- 미술관·박물관 美術館・博物館
- 신사 神社
- 장루환자용 オストメイト
- 대피소 避難所
- 비상용 전원 장치 非常用電源装置
- 숙박시설 宿泊施設
- 주차장 駐車場
- 화장실 トイレ
- 버스정류장 バス停

⑨이노우에 가문 주택
井上家住宅

미관 지구에서 현존하는 가장 오래된 상가로 약 300년의 역사를 자랑한다. 국가 지정 중요문화재이며, 예전에는 마을 행정을 주도한 유서 깊은 가문이다.

시간 10：00～17：00(입장 마감 16:30)
휴일 월요일 (공휴일인 경우에는 다음 날)
요금 일반 500엔 / 학생(초등학생, 중학생) 300엔

⑩가타라이자 오하라 혼테이 (국가 지정 중요문화재 구 오하라 가문 주택)
語らい座 大原本邸(国指定重要文化財旧大原家住宅)

구라시키 발전의 초석을 세운 오하라 가문의 당주가 대대로 살던 집이다. 소장품과 현대적인 전시를 통해 오하라 가문의 역사를 소개하고 있다.

시간 9：00～17：00
휴일 월요일(공휴일 제외) ※기타 대관 등의 경우 있음
요금 일반 500엔 / 학생(초등학생~고등학생) 400엔

⑪유린소 有隣荘

오하라 마고사부로가 세운 오하라 가문의 옛 별장이다. 녹색 기와지붕이 특징적이어서 녹색 저택이라는 뜻의 '미도리고텐'이라고도 불린다.
※특별 공개 이외에는 외관만 견학 가능

세토 대교와 일본산 청바지의 발상지 '고지마'

児島エリア

고지마 지역

고지마는 일본에서 처음으로 청바지 생산을 시작한 지역이다. 청바지로 가득한 거리 속에서 자신에게 딱 맞는 청바지를 찾아 보자.

⑫고지마 청바지 거리
児島ジーンズストリート

레트로한 분위기가 남아 있는 상점가가 400m에 걸쳐 이어져 있다. 현지 청바지 제조사의 매장이 즐비하다.

⑬청바지 박물관 ジーンズミュージアム

일본 최초의 청바지 박물관이다. 청바지의 역사와 그 시대 배경을 패널과 전시품을 통해 이해하기 쉽게 소개한다.

시간 9 : 00~18 : 00 휴일 연말연시를 제외하고 연중무휴 요금 무료

⑭세토 대교
瀬戸大橋

우아한 다도해의 아름다움을 자랑하는 세토내해를 가로질러 혼슈와 시코쿠를 연결하는 다리 중 하나이다. 현수교, 사장교, 트러스교 등 세계 최대 규모의 교량이 줄지어 있는 모습이 장관이다. 일몰이 되면 조명이 켜져 낮과는 다른 경치를 볼 수 있다.

⑮구 노자키 가문 주택, 노자키 가문 염업 역사관
旧野崎家住宅・野崎家塩業歴史館

약 200년 전에 제염업으로 재산을 모은 노자키 부자에몬의 저택이다. 약 3,000평의 부지에는 본관, 흙벽으로 만든 광, 다실 등이 점재해 있다. 리모델링된 흙벽의 광에는 당시 소금을 만들던 자료와 도구류를 전시하고 있다.

시간 9 : 00~17 : 00 (※입장 마감 16:30)
휴일 월요일(공휴일인 경우에는 다음 날), 12/25~1/1
요금 일반 500엔 / 학생 (초등학생, 중학생) 300엔

⑯옛 시모쓰이 해상 운송 중개업자
むかし下津井回船問屋

메이지 시대 해상 운송 중개업자의 건물을 복원한 자료관으로 당시 상가의 모습을 엿볼 수 있다. 시모쓰이와 관련된 자료를 전시하고 현지 특산물을 판매한다. 일본 요리와 이탈리아 요리를 선택할 수 있는 식당도 있다.

시간 9 : 00~17 : 00 (입장 마감 16:30)
휴일 화요일 (공휴일인 경우에는 다음 날), 12/29~1/3

KURASHIKI COLUMN

고지마 지역의 액티비티

⑰세토 대교 관광유람선
瀬戸大橋周遊観光船

기분 좋은 바닷바람을 맞으며 세토내해에 떠 있는 크고 작은 섬들을 배 위에서 느긋하게 바라볼 수 있다. 박력 넘치는 세토 대교가 눈앞에 펼쳐진다.

⑱브라질리언 파크 와슈잔 하이랜드
ブラジリアンパーク鷲羽山ハイランド

입장료만 내면 시설 내 어트랙션을 모두 무료로 즐길 수 있는 유원지이다. 절규 어트랙션이나 스카이 사이클을 타면서 바라보는 세토내해의 경치가 그야말로 절경이다.

옛 시절의 그리운 운치가 짙게 남아 있는 도시
항구도시와 일본문학·유적 등을
만끽할 수 있다!

⑲다마시마의 거리 보존 지구
玉島の町並み保存地区

다마시마는 예전에 세토내해에 점재해 있던 작은 섬들이었으나, 에도 시대에 신답 개발이 진행되면서 기타마에부네와 다카세부네 수운에 의해 항구도시로 번영했다. 지금도 무시코마도 창문과 격자, 회반죽 벽, 나마코카베가 있는 기와지붕의 상가와 흙벽으로 만든 광이 많이 남아 있어 역사적 경관을 짙게 느낄 수 있다.

玉島・真備・船穂エリア

다마시마·마비·후나오 지역

일본의 그리운 옛 운치와
정서가 넘치는 풍경을 느낄 수 있는 장소를 선정.

다마시마의 차 문화
玉島の茶文化

상업항으로 번영하면서 다실은 상인들의 교류의 장으로 이용됐다. 전성기에는 약 400개 이상의 다실이 있었으며, 다도구점과 화과자점도 즐비했다. 지금도 그 흔적을 볼 수 있다.

일본문화와 함께
다과도
만끽해 보자.

⑳구 유노키 가문 주택 (사이소테이)
旧柚木家住宅(西爽亭)

빗추 마쓰야마번의 번주를 모신 유노키 가문의 옛 집으로 품격 있는 구조와 모습에서 각별한 정취가 느껴진다. 또한 막부 말기에 중신 구마타 아타카가 번의 모든 책임을 지고 자살한 저택이기도 하다.

시간 9 : 00 ~ 17 : 00
휴일 월요일(공휴일인 경우에는 다음 날), 12/28~1/4
요금 무료

낭만이 가득한 분위기

㉑기비노 마키비 동상
吉備真備公の像

나라 시대에 중국을 두 번 방문해 그 지식을 정치와 문화에 반영시켰다. 바둑을 일본에 전했으며, 가타카나를 발명한 인물로 알려져 있다.

㉒마키비 공원
まきび公園

중국에 기비노 마키비 기념비가 건립된 것을 기념해 만들어진 공원이다. 식사와 차를 즐길 수 있으며, 현지 농산물과 공예품 등도 판매되고 있다.

㉓구라시키시 마비 후루사토 역사관
倉敷市真備ふるさと歴史館

에도 시대에 토지를 다스린 오카다번에 관한 역사 자료 등을 공개하고 있다.

시간 10 : 00 ~ 16 : 00 휴일 월·목·금요일, 12/28~1/4 요금 무료

㉔긴다이치 고스케 탄생지
金田一耕助生誕の町

구라시키시에 있는 마비정은 명탐정 긴다이치 고스케의 탄생지이다. 소설의 무대일 뿐 아니라 영화와 드라마 촬영지이기도 하다.

요코미조 세이시 소개주택

시간 10 : 00 ~ 16 : 00
휴일 월 · 목 · 금 요 일 , 12/29~1/3
요금 무료

일본 미스터리의
대표!

㉕긴다이치 고스케 캐릭터상
金田一耕助キャラクター像

긴다이치 고스케는 요코미조 세이시의 추리소설에 등장하는 가공의 사립탐정이며, 일본 3대 명탐정 중 하나로 불린다.

㉖후나오 와이너리
船穂ワイナリー

구라시키시는 포도의 여왕이라고 불리는 머스캣 오브 알렉산드리아의 일대 산지이다. 후나오정에서 생산된 머스캣을 듬뿍 사용해서 와인을 제조하는 '후나오 와이너리'에서는 와인 구매는 물론 머스캣 재배의 역사와 와인 제작 견학, 시음 등을 즐길 수 있다.

시간 9 : 00 ~ 17 : 00
휴일 수요일, 연말연시(12/29~1/3)

옛 감성이 살아 있는
일본의 역사와 문화
를 접해 보자!

日本文化体験

일본문화 체험

구라시키에는 일본의 독특한 건축물뿐 아니라 문화도 뿌리 깊게 남아 있다.
기모노 체험 등 일본의 문화를 접하면서 옛 감성의 일본을 체험해 보자.

㉗구라시키 민예관
倉敷民藝館

에도 시대 후기의 쌀창고를 리모델링해 민예관으로는 일본에서 두 번째로 개관했다. 세계 각국의 생활 속에서 사용되는 튼튼하고 아름다운 민예품 15,000점을 소장하고 있다.

시간 10:00~17:00(입장 마감 16:30)
휴일 월요일(공휴일인 경우에는 다음 날), 12/29~1/1
요금 일반 1,200엔 / 학생(고등학생~대학생) 500엔, (초등학생, 중학생) 300엔

㉘모모타로 가라쿠리 박물관
桃太郎のからくり博物館

눈의 착각을 이용한 기계장치가 인기 있다. 귀신이 튀어나오는 스릴 가득한 동굴 탐험 등의 체감형 어트랙션 외에 모모타로에 관한 고문헌, 완구 등도 전시되고 있다.

시간 10:00~17:00 (최종 입장 16:45까지) 휴일 무휴
요금 일반 600엔 / 학생(초등학생~고등학생) 400엔 / 유아(만 5세 이상) 100엔

부담 없이 기모노를 즐겨 보자!

기모노 대여 着物レンタル

구라시키 미관 지구에는 기모노 대여 점포가 여러 곳 있어서 마음에 드는 기모노를 입고 거리 산책을 즐길 수 있다.

KURASHIKI COLUMN

'모모타로 전설'의 탄생지 오카야마

'모모타로'는 일본인이라면 누구나 알고 있는 옛날이야기이다. 그 이야기의 뿌리가 있는 오카야마에는 모모타로 전설과 관련된 고분, 유적, 신사 등이 많이 남아 있다.

㉙야타오쓰카 고분

箭田大塚古墳

㉚다테쓰키 유적

楯築遺跡

㉛일본향토완구관
日本郷土玩具館

에도 시대의 쌀창고를 이용해 에도부터 현대까지 일본 각지에서 만들어진 향토완구를 전시하고 있다. 중정을 둘러싸듯이 갤러리, 매점, 카페, 숙박시설도 병설돼 있다.

시간 10:00~17:00 (최종 입장 16:40)
휴일 12/30~1/1, 1월·2월·6월의 수요일
요금 일반 600엔, 학생 300엔, 초등학생 100엔: 초등학생 미만 무료

㉜UKIYO-E KURASHIKI / 구니요시관
UKIYO-E KURASHIKI/国芳館

시간 10 : 00 ~18 : 00
요금 일반 1,300엔, 학생 1,000엔(고등학생, 대학생), 학생 500엔(초등학생, 중학생)

구라시키 미관 지구가 한눈에 보이는 료칸이 일본을 대표하는 우키요에 화가 우타가와 구니요시의 "세계 최초" 박물관으로서 재탄생했다. 데뷔 작품부터 대표작까지 약 100점의 작품을 공개하고 있다.

KURASHIKI COLUMN

환상의 꽃돗자리 긴칸엔

화문석의 일종이며, 발명가인 이소자키 민키가 개발했다. 골풀과 삼베, 무명으로 아름다운 문양을 만드는데, 당시에는 유력한 수출품이었다. 이소자키 민키 기념관에 전시돼 있다.

㉝이소자키 민키 기념관
磯崎眠亀記念館

시간 9 : 00 ~16 : 30 휴일 월요일 (공휴일인 경우에는 다음 날), 12/28~1/4 요금 무료

일본의 훌륭한 건축술
신사불각 특집

㉞아치 신사
阿智神社

구라시키 미관 지구가 내려다보이는 최고의 경치 명소인 쓰루가타산 정상에 자리해 있다. 경내에는 노 무대와 고대 정원이 있다.

㉟구마노 신사
熊野神社

구마노 신사에는 신전이 6채 있는데 그 화려함과 웅장함에 압도된다. 제2 신전이 국가 중요문화재, 그 외 신전이 현의 중요문화재로 지정돼 있다.

㊱유가산 렌다이사
由加山蓮台寺

액막이의 영산이며 오카야마 번주가 소원을 빈 절이라고 해 참배객이 끊이지 않는 유가산은 유가의 곤겐님으로 유명한 고찰이다.

㊲유가 신사본영
由加神社本宮

일본 3대 곤겐 중 하나이다. 액막이의 총본산으로도 유명하다. 경내에는 비젠야키로 만든 큰 기둥문과 보물 등이 있어 압권이다.

㊳엔쓰사
円通寺

핫카산에 있는 엔쓰사는 나라 시대에 교키에 의해 창립됐다고 전해지는 고찰이다. 절을 중심으로 한 엔쓰사 공원에서는 사계절 내내 꽃을 즐길 수 있다.

압권의 한마디!

세토내해 다도해의 아름다움
瀬戸内海の多島美

구라시키시에는 다도해의 아름다움을 감상할 수 있는 절경 명소가 많다. 와슈산에서 펼쳐지는 비산세토 다도해의 아름다움, 오지가다케산의 기암이 빚어내는 조형미 등 볼거리가 풍성하다!

구라시키의 자연을 마음껏 느껴 보자!

㊴와슈산 鷲羽山

크고 작은 50여 개 섬이 선사하는 다도해의 아름다움과 웅대한 세토 대교의 모습을 해발 133m의 정상에서 마음껏 즐길 수 있다. 석양은 '일본의 석양 100선'으로 선정됐다.

自然 자연

아름다운 자연을 느끼며 몸도 마음도 상쾌해지자.

㊵사미해안
沙美海岸

일본에서 가장 오래된 해수욕장으로 알려져 있으며, 매년 많은 해수욕객으로 붐빈다. 아름다운 모래사장은 '일본의 물가 100선'으로 선정됐다.

㊶오지가다케산 王子が岳

세토내해 다도해의 아름다움과 웅대한 세토 대교의 전경이 동시에 바라다보이는 경치 명소이다. 휴게 및 전망 시설도 정비돼 있으며, 봄에는 벚꽃과 철쭉을 즐길 수 있다. 패러글라이딩, 하이킹, 카페를 즐길 수 있는 등 액티비티도 다양하다.

KURASHIKI COLUMN

㊷미즈시마 콤비나트의 야경
水島コンビナートの夜景

총면적 약 2,500ha에 이르는 공장 지대이며, 일본을 대표하는 중화학 콤비나트이다. 대파노라마가 펼쳐지는 야경이 볼만하다.

세련된 잡화와 인테리어로!

대나무 제품
竹製品

죽순의 산지 구라시키시 마비정에서는 대나무 소재를 효과적으로 활용해 대나무 세공 소품, 대나무 가구, 잡화와 같은 다종다양한 대나무 제품이 만들어지고 있다.

양초 キャンドル

결혼식 등의 이벤트용 양초 생산은 일본 전국에서 높은 점유율을 차지하고 있다.

역사와 전통이 응집된 물건들

섬유 제품 繊維製品

구라시키시에서는 예로부터 목화와 골풀이 재배됐으며, 지금도 그 기술을 활용해 학생복, 청바지, 범포 등이 만들어지고 있다. 그 역사는 일본유산으로 인정받았다.

倉敷ギフト 구라시키 기념품

구라시키에서만 구할 수 있는 멋진 기념품을 사 가자!

마스킹 테이프 マスキングテープ

공업용 테이프였던 마스킹 테이프를 컬러풀한 디자인의 잡화로 개발했다. 구라시키에서 시작된 문구이다.

인테리어로도 추천

구라시키 글라스 倉敷ガラス

하나하나 입으로 불어 제작되며, 저마다 다른 표정과 느낌을 가지고 있다. 적당한 두께감과 무게감이 따스함을 느끼게 한다.

구라시키 종이인형 倉敷はりこ

구라시키의 인형사에 의해 1869년에 만들어졌다. 유머러스한 움직임과 애교 넘치는 작품은 모두 수작업으로 만들어진다.

숙박

구라시키시를 제대로 관광하려면 하루로는 모자라다. 숙박을 이용해서 더 즐겨 보자.

호텔 【ホテル】

주로 샤워실, 욕조 등의 설비가 서양식인 숙박시설이다. 익숙한 환경에서 지내고 싶으면 호텔을 이용해 보자.

료칸 【旅館】

주로 일본식 구조와 설비로 설계돼 있고 온천, 대중목욕탕 등의 입욕시설이 있다. 일본문화를 즐기고 싶으면 료칸을 이용해 보자.

구라시키시의 숙박시설에 관한 자세한 정보 보기

음식

구라시키시의 풍요로운 자연을 활용한 음식을 소개

백도
白桃

고급스러운 흰색, 달콤한 향기와 청량감, 부드러운 식감이 특징이다.

머스캣 오브 알렉산드리아
マスカットオブアレキサンドリア

머스캣은 보석과 같은 색감, 좋은 맛과 향기 등 모든 면에서 최고봉을 차지하고 있다. 과일의 여왕이라고 불린다.

죽순
たけのこ

구라시키시에서 생산된 죽순은 향기가 달콤하고 식감이 부드러운 명품이다.

쓰라지마 우엉
連島ごぼう

다카하시강 폐천 터의 배수가 잘 되는 토양에서 재배되며, 속살이 희고 떫은 맛이 적은 것이 특징이다.

참문어
マダコ

세토 대교 주변에서 잡히며 살이 두툼하고 식감이 탱글탱글해서 평이 좋다. 문어밥, 문어사부사부 등 다양한 요리로 즐길 수 있다.

후지토 만주
藤戸まんじゅう

1184년에개업해 오카야마현에서가장 오래된노포에서만든다. 술을넣어반죽한앙은 피로팥소를감싸서찐 만주이다.

붓카케 우동
ぶっかけうどん

일본 전국의 현지 우동이 모이는 대회에서 2년 연속 우승하는 등 높은 평가를 받고 있는 구라시키 명물이다.

가에시 초밥
返し寿司

예전에 사치가 금지됐던 서민이 호화로운 재료를 숨기기 위해 고안해 낸 초밥이다. 심플한 초밥을 뒤집으면 호화로운 초밥이 나타난다.

와인
ワイン

구라시키에서는 고품질 포도로 정성껏 만들어 최고의 와인을 완성하고 있다.

인근 쇼핑몰

JR 구라시키역 주변에는 대형 쇼핑센터와 아웃렛 파크가 있어 쇼핑 환경도 좋다!

㊸아리오 구라시키
アリオ倉敷

JR 구라시키역 북쪽 출구와 직결돼 있으며, 약 100개의 전문점으로 구성된 쇼핑센터이다.

㊹미쓰이 아웃렛 파크 구라시키
三井アウトレットパーク 倉敷

약 100곳의 일본 국내외 유명 메이커와 브랜드 매장, 카페 등이 있는 아웃렛 파크이다.

㊺이온몰 구라시키
イオンモール倉敷

약 240개의 전문점과 직영점 등으로 구성된 대형 쇼핑몰이다.

다양한 수용 환경

구라시키시는 무료 Wi-Fi 구역 정비, 쾌적한 화장실 설치, 각종 툴의 다국어 대응 등 외국인 여행자를 포함한 관광객 수용 환경을 정비하고 있다.

무료 Wi-Fi 구역에 대해 보기

https://www.kurashiki-tabi.jp/ryuiki/wifi/

일본에서 지켜야 할 매너

일본의 규칙과 매너를 준수합시다.

- 쓰레기 등은 정해진 장소에 버립시다.
- 호텔의 체크인/체크아웃 시간을 준수합시다.
- 화장실은 깨끗하게 이용합시다.
- 실내에는 신발을 벗고 들어갑시다.
- 온천 등에서는 시설의 규칙에 따릅시다.

위험할 때의 대응

비상시에 대비해 애플리케이션으로 사전에 필요한 정보를 확인해 둡시다.

Safety tips
일본의 지진, 쓰나미 등에 대한 알림 앱

Android　iPhone

구라시키 재해 포털

JNTO Japan Visitor Hotline
050-3816-2787
[365일 24시간 대응]

경찰 : 110　소방 : 119

구라시키시 SNS

구라시키의 매력 어필 중!

Local Tours		Restaurants (vegetarian,vegan,etc)	Read this guide online
TAKAHASHIGAWA TRAVEL	INCONTRO MOND		

교통편 정보

광역 교통편 지도

구라시키로 오는 방법

공항에서 출발하는 직통 버스 정보 보기 ▼

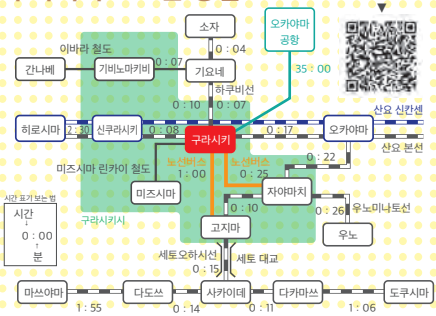

비행기(오카야마 모모타로 공항 도착)	
도쿄(하네다)	약 1시간 15분
삿포로(지토세)	약 2시간
오키나와(나하)	약 2시간
서울(인천)	약 1시간 30분
상하이(푸동)	약 2시간 30분
타이베이(타오위안)	약 2시간 40분
가오슝(가오슝)	약 3시간

신칸센(오카야마역 도착)	
도쿄	약 3시간 15분
나고야	약 1시간 40분
신오사카	약 45분
히로시마	약 35분
하카타	약 1시간 40분
가고시마추오	약 3시간

고속버스(구라시키역 도착)		
고베		약 3시간 30분
교토		약 4시간 15분
나고야	주간	약 6시간
	야간	약 8시간
도쿄	야간	약 10시간
마쓰야마 ※와슈잔키타 도착		약 2시간 40분
고치 ※와슈잔키타 도착		약 1시간 50분
후쿠오카	야간	약 8시간 30분

※오카야마역에서 구라시키역까지는 JR 재래선으로 약 17분 걸립니다.

인근 교통편 정보

구라시키역에서 고지마까지…약 16km
- JR 고지마역 행 노선버스로 약 1시간
- JR 산요 본선으로 오카야마역까지 약 17분, JR 세토오하시선으로 환승한 후 고지마역까지 쾌속으로 약 25분

구라시키역에서 다마시마까지…약 9km
- 신쿠라시키역까지 JR 산요 본선으로 약 8분, 신쿠라시키역에서 자동차로 약 20분

구라시키역에서 마비까지…약 10km
- JR 하쿠비선으로 기요네역까지 약 7분, 이바라선으로 환승한 후 기비노마키비역까지 약 7분

구라시키역에서 자야마치까지…약 6km
- 자야마치역 행 노선버스로 약 25분

문의

구라시키 역전 관광안내소 〒710-0052 오카야마현 구라시키시 아치1-7-2
TEL◎+81-86-424-1220 영업시간◎9：00～18：00 휴일◎12/29～1/1

リサイクル適性Ⓐ
この印刷物は、印刷用の紙へリサイクルできます。